女子ダブルスー１

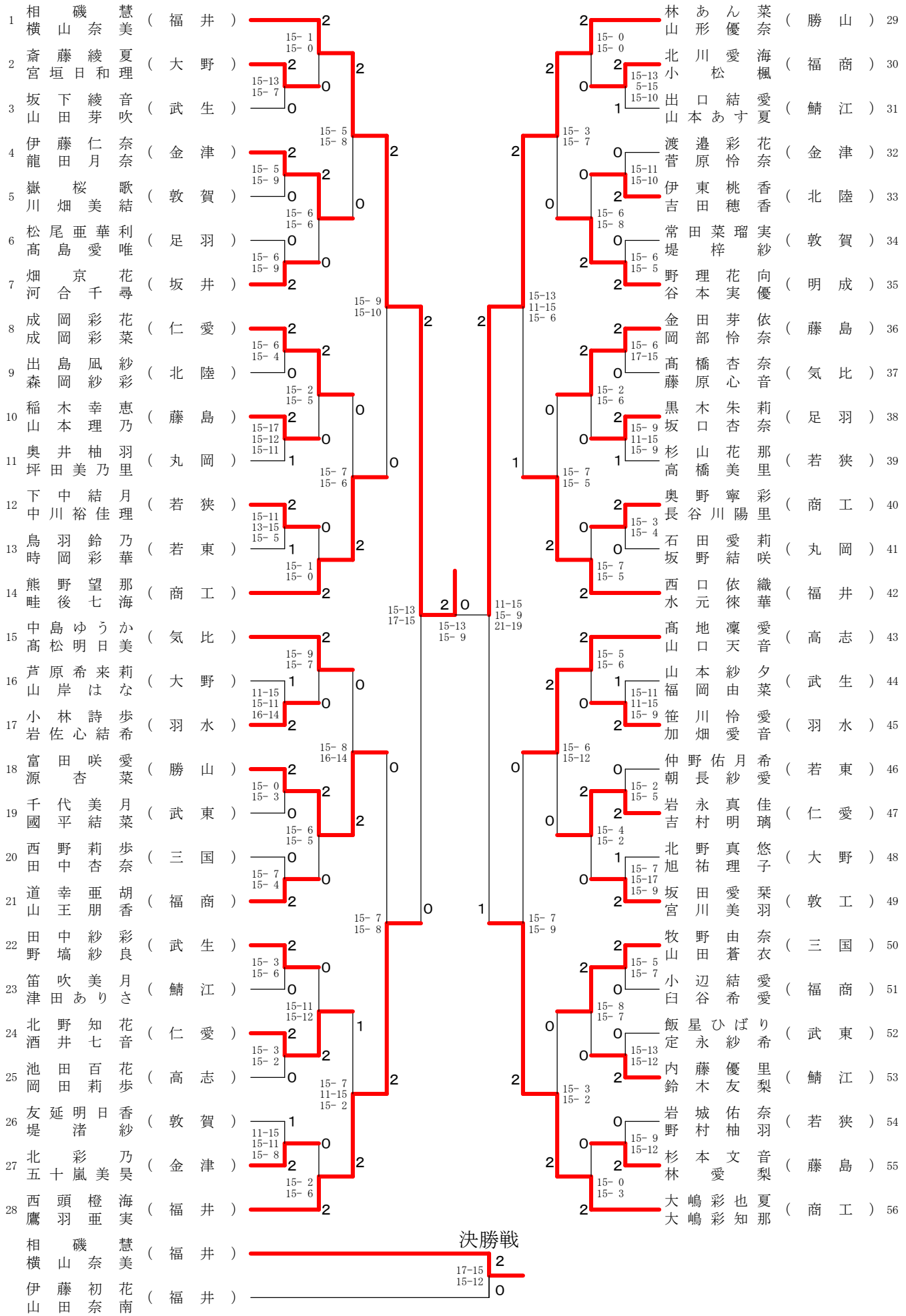
1 相磯 慧 横山 奈美 （福井）
2 斎藤 綾夏 宮垣 日和理 （大野）
3 坂下 綾音 山田 芽吹 （武生）
4 伊藤 仁奈 龍田 月奈 （金津）
5 嶽 桜歌 川畑 美結 （敦賀）
6 松尾 亜華利 髙島 愛唯 （足羽）
7 畑 京花 河合 千尋 （坂井）
8 成岡 彩花 成岡 彩菜 （仁愛）
9 出島 凪紗 森岡 紗彩 （北陸）
10 稲木 幸恵 山本 理乃 （藤島）
11 奥井 柚羽 坪田 美乃里 （丸岡）
12 下中 結月 中川 裕佳理 （若狭）
13 鳥羽 鈴乃 時岡 彩華 （若東）
14 熊野 望那 畦後 七海 （商工）
15 中島 ゆうか 髙松 明日美 （気比）
16 芦原 希来莉 山岸 はな （大野）
17 小林 詩歩 岩佐 心結希 （羽水）
18 富田 咲愛 源 杏菜 （勝山）
19 千代 美月 國平 結菜 （武東）
20 西野 莉歩 田中 杏奈 （三国）
21 道幸 亜胡 山王 朋香 （福商）
22 田中 紗彩 野塙 紗良 （武生）
23 笛吹 美月 津田 ありさ （鯖江）
24 北野 知花 酒井 七音 （仁愛）
25 池田 百花 岡田 莉歩 （高志）
26 友延 明日香 堤 渚紗 （敦賀）
27 北 彩乃 五十嵐 美昊 （金津）
28 西頭 橙海 鷹羽 亜実 （福井）
29 林 あん菜 山形 優奈 （勝山）
30 北川 愛海 小松 楓 （福商）
31 出口 結愛 山本 あす夏 （鯖江）
32 渡邉 彩花 菅原 怜奈 （金津）
33 伊東 桃香 吉田 穂香 （北陸）
34 常田 菜瑠実 堤 梓紗 （敦賀）
35 野理 花向 谷本 実優 （明成）
36 金田 芽依 岡部 怜奈 （藤島）
37 髙橋 杏奈 藤原 心音 （気比）
38 黒木 朱莉 坂口 杏奈 （足羽）
39 杉山 花那 高橋 美里 （若狭）
40 奥野 寧彩 長谷川 陽里 （商工）
41 石田 愛莉 坂野 結咲 （丸岡）
42 西口 依織 水元 徠華 （福井）
43 髙地 凜愛 山口 天音 （高志）
44 山本 紗夕 福岡 由菜 （武生）
45 笹川 怜愛 加畑 愛音 （羽水）
46 仲野 佑月希 朝長 紗愛 （若東）
47 岩永 真佳 吉村 明璃 （仁愛）
48 北野 真悠 旭 祐理子 （大野）
49 坂田 愛栞 宮川 美羽 （敦工）
50 牧野 由奈 山田 蒼衣 （三国）
51 小辺 結愛 臼谷 希愛 （福商）
52 飯星 ひばり 定永 紗希 （武東）
53 内藤 優里 鈴木 友梨 （鯖江）
54 岩城 佑奈 野村 柚羽 （若狭）
55 杉本 文音 林 愛梨 （藤島）
56 大嶋 彩也夏 大嶋 彩知那 （商工）
決勝戦
相磯 慧 横山 奈美 （福井）
伊藤 初花 山田 奈南 （福井）

女子ダブルス－２

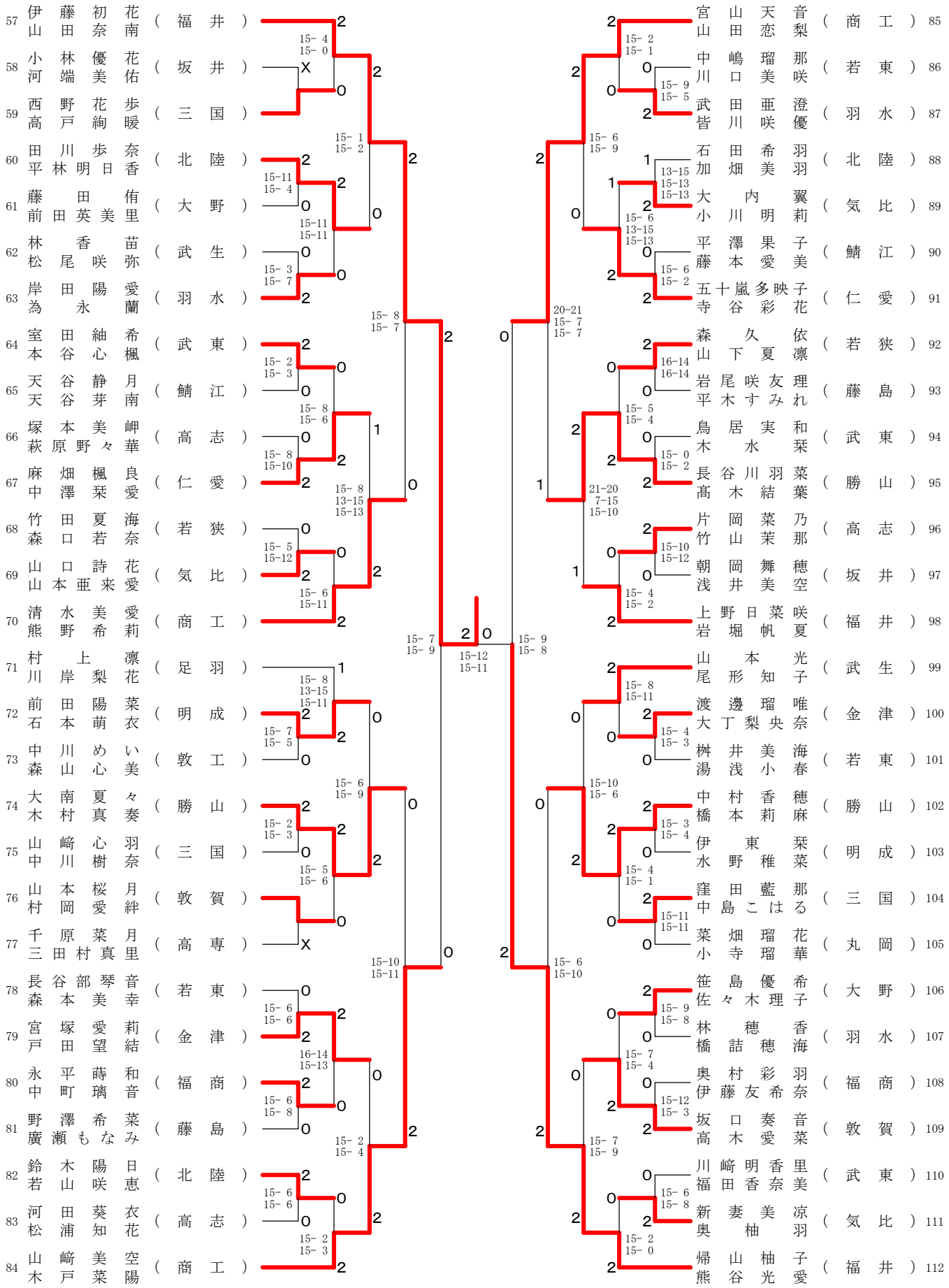
57 伊藤初花 山田奈南 （福井）
58 小林優花 河端美佑 （坂井）
59 西野花歩 高戸絢暖 （三国）
60 田川歩奈 平林明日香 （北陸）
61 藤田侑 前田英美里 （大野）
62 林香苗 松尾咲弥 （武生）
63 岸田陽愛 為永蘭 （羽水）
64 室田紬希 本谷心楓 （武東）
65 天谷静月 天谷芽南 （鯖江）
66 塚本美岬 萩原野々華 （高志）
67 麻畑楓良 中澤栞愛 （仁愛）
68 竹田夏海 森口若奈 （若狭）
69 山口詩花 山本亜来愛 （気比）
70 清水美愛 熊野希莉 （商工）
71 村上凛 川岸梨花 （足羽）
72 前田陽菜 石本萌衣 （明成）
73 中川めい 森山心美 （敦工）
74 大南夏々 木村真奏 （勝山）
75 山崎心羽 中川樹奈 （三国）
76 山本桜月 村岡愛絆 （敦賀）
77 千原菜月 三田村真里 （高専）
78 長谷部琴音 森本美幸 （若東）
79 宮塚愛莉 戸田望結 （金津）
80 永平蒔和 中町璃音 （福商）
81 野澤希菜 廣瀬もなみ （藤島）
82 鈴木陽日 若山咲恵 （北陸）
83 河田葵衣 松浦知花 （高志）
84 山崎美空 木戸菜陽 （商工）
85 宮山天音 山田恋梨 （商工）
86 中嶋瑠那 川口美咲 （若東）
87 武田亜澄 皆川咲優 （羽水）
88 石田希羽 加畑美羽 （北陸）
89 大内翼 小川明莉 （気比）
90 平澤果子 藤本愛美 （鯖江）
91 五十嵐多映子 寺谷彩花 （仁愛）
92 森久依 山下夏凛 （若狭）
93 岩尾咲友理 平木すみれ （藤島）
94 鳥居実和 木水栞 （武東）
95 長谷川羽菜 高木結葉 （勝山）
96 片岡菜乃 竹山茉那 （高志）
97 朝岡舞穂 浅井美空 （坂井）
98 上野日菜咲 岩堀帆夏 （福井）
99 山本光 尾形知子 （武生）
100 渡邊瑠唯 大丁梨央奈 （金津）
101 桝井美海 湯浅小春 （若東）
102 中村香穂 橋本莉麻 （勝山）
103 伊東栞 水野稚菜 （明成）
104 窪田藍那 中島こはる （三国）
105 菜畑瑠花 小寺瑠華 （丸岡）
106 笹島優希 佐々木理子 （大野）
107 林穂香 橋詰穂海 （羽水）
108 奥村彩羽 伊藤友希奈 （福商）
109 坂口奏音 高木愛菜 （敦賀）
110 川崎明香里 福田香奈美 （武東）
111 新妻美涼 奥柚羽 （気比）
112 帰山柚子 熊谷光愛 （福井）